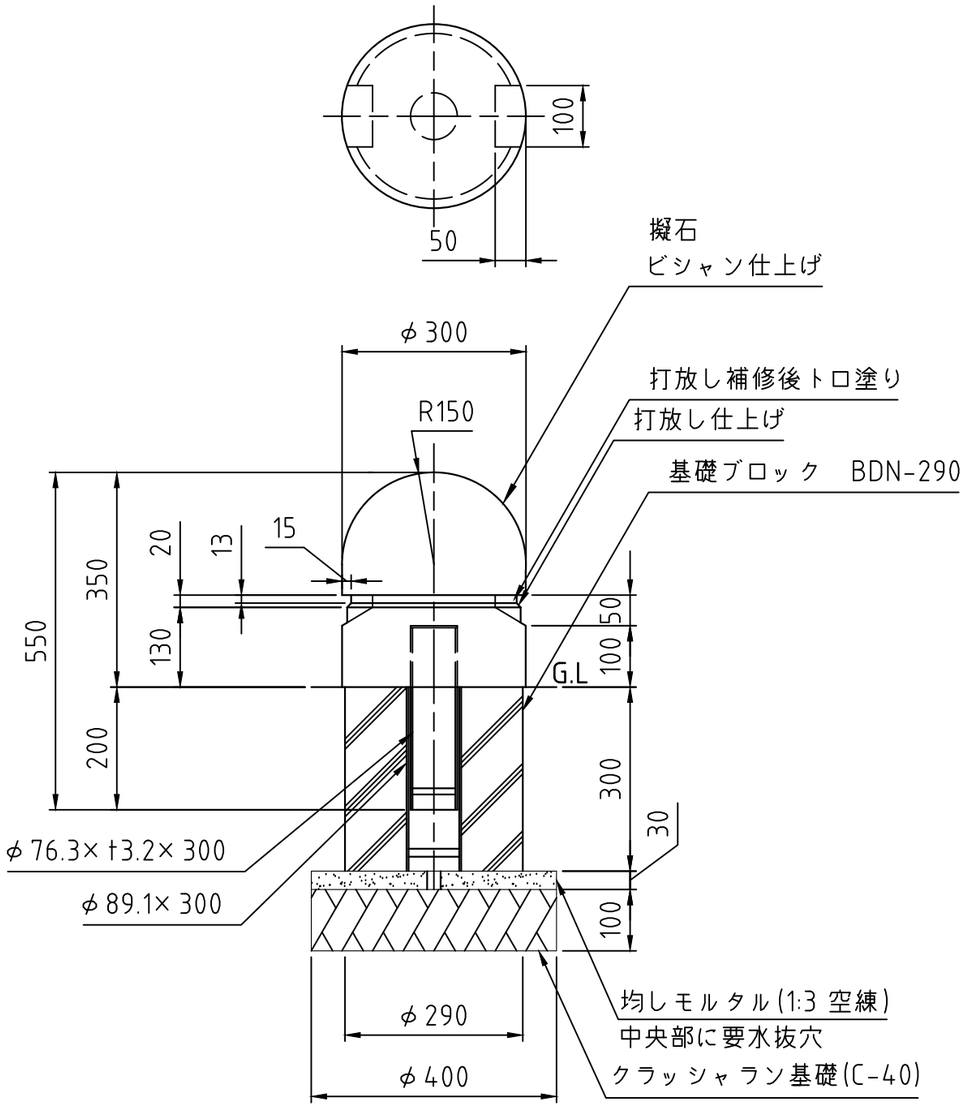

※基礎ブロックは別途発注となります。

備　考	やさしさと安全をキーワードに 帝金株式会社 OSAKA (06) 6252-3691 TOKYO (03) 3437-0306	日　付	縮　尺	品　番
		2017/09/01	1:10	TPN-005D